**Croma Select S**
**Croma Select 280 Air 1jet Showerpipe для ванны**
Поверхности : **хром** Артикульный номер: **26792000**

## Описание

**Характеристики**

- размер душевого диска: 280 мм
- регулируемый угол верхнего душа
- тип струи: RainAir (дождевая струя, обогащенная воздухом)
- расход воды для струи RainAir (при 3 бар): 16 л / мин
- поворотный держатель для душа
- термостат Ecostat Comfort
- расход воды для излива на ванну: 20 л/мин
- предохранительный ограничитель при 40°C
- регулируемый ограничитель температуры горячей воды
- пользовательское управление посредством вращения рукоятки
- вид монтажа: наружный монтаж
- регулируемое по высоте крепление ручного душа

## Технология

## Продукт
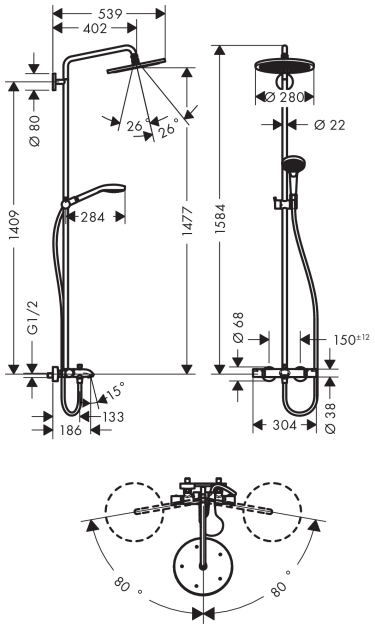
## Чертеж